Electrolux PROFESSIONAL

Movimentazione Stoviglie Tavolo di scarico con ripiano inferiore grigliato - 1400 mm

ARTICOLO N°

MODELLO N°

NOME

SIS #

AIA #



865360 (BHPUTS14) Tavolo di scarico con ripiano inferiore grigliato 1400 mm

Descrizione

Articolo N°

Top in acciaio inox AISI 304 lucidato, con bordo antigocciolamento. N. 2 gambe tubolari a sezione quadrata 40x40 mm su piedini regolabili. Direzione cestello: da sinistra a destra e da destra a sinistra.

Caratteristiche e benefici

- Forniti smontati e facile da rimontare.

Costruzione

- Interamente in acciaio inox AISI 304.
- Devono essere fissati alla lavastoviglie e dotati di una coppia di piedini all'altra estremità.
- Tavoli di scarico dotato di ripiano griglia.
- Tutte le superfici lisce con finitura lucida.
- Gambe tubolari quadrate in acciaio inox 40x40 mm.
- Piani completamente piegati con profilo anti-gocciolamento per una pulizia facile e sicura.

Accessori opzionali

- Kit per fissaggio a pavimento di 2 gambe quadre composto da 2 piedini con flange e tasselli. PNC 865386 ❑
- Ripiano inferiore per tavolo lavaggio per lavapentole, 1400 mm PNC 865388 ❑

Approvazione:

Movimentazione Stoviglie Tavolo di scarico con ripiano inferiore grigliato - 1400 mm

Fronte

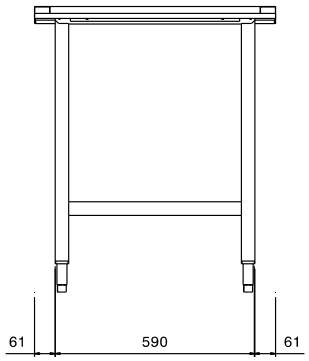

Lato

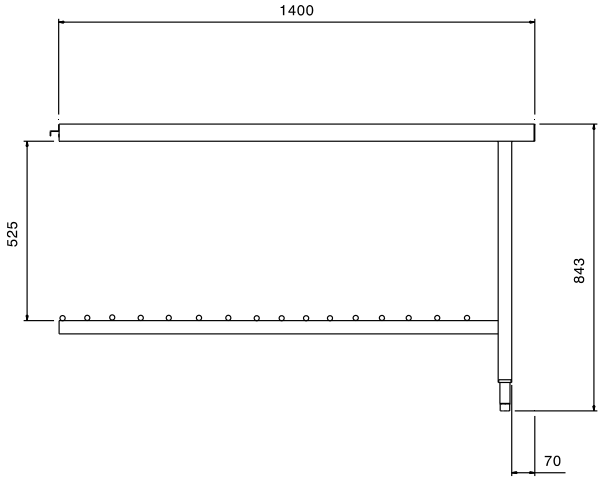

Alto

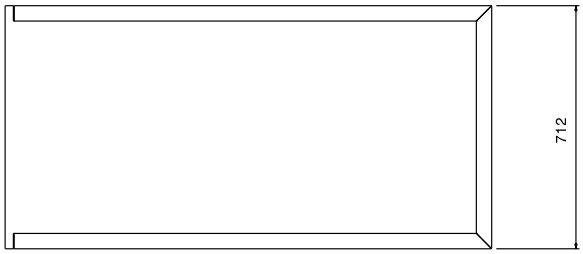

Informazioni chiave

Dimensioni esterne, larghezza:	
865360 (BHPUTS14)	1400 mm
Dimensioni esterne, profondità:	712 mm
Dimensioni esterne, altezza:	1093 mm
Peso netto:	12 kg

L'azienda si riserva il diritto di apportare modifiche ai prodotti senza preavviso